ПРИМЕР ОЦЕНОЧНЫХ СРЕДСТВ ДЛЯ ОЦЕНКИ ПРОФЕССИОНАЛЬНОЙ КВАЛИФИКАЦИИ

«Технолог по производству моющих и чистящих средств биотехнологическим методом» (6 уровень квалификации)

Москва
2018

Содержание

1. Наименование и уровень квалификации: 3

2. Номер квалификации: 3

3. Профессиональный стандарт: 3

4. Вид профессиональной деятельности по реестру профессиональных стандартов: 3

5. Спецификация заданий для теоретического этапа профессионального экзамена: 3

6. Спецификация заданий для практического этапа профессионального экзамена 4

7. Материально-техническое обеспечение оценочных мероприятий: 5

8. Кадровое обеспечение оценочных мероприятий: 6

9. Требования безопасности к проведению оценочных мероприятий 6

10. ЗАДАНИЯ ДЛЯ ТЕОРЕТИЧЕСКОГО ЭТАПА ПРОФЕССИОНАЛЬНОГО ЭКЗАМЕНА 7

11. Критерии оценки (ключи к заданиям), правила обработки теоретического этапа профессионального экзамена и принятия решения о допуске к практическому этапу профессионального экзамена 16

12. ЗАДАНИЯ ДЛЯ ПРАКТИЧЕСКОГО ЭТАПА ПРОФЕССИОНАЛЬНОГО ЭКЗАМЕНА 17

13. Правила обработки результатов профессионального экзамена и принятие решения о соответствии квалификации соискателя требованиям квалификации: 18

14. Перечень нормативных правовых и иных документов, использованных при подготовке комплекта оценочных средств 18

1. Наименование и уровень квалификации:

«Технолог по производству моющих и чистящих средств биотехнологическим методом» (6 уровень квалификации)

2. Номер квалификации:

26.00900.02

3. Профессиональный стандарт:

«Специалист-технолог по производству моющих и чистящих средств биотехнологическим методом», код 26.009

Регистрационный номер: 755

Дата приказа: 21.12.2015.

Номер приказа: 1049н.

4. Вид профессиональной деятельности по реестру профессиональных стандартов:

Производство экологически безопасных моющих и чистящих средств промышленного и бытового применения биотехнологическим методом из возобновляемого сырья

5. Спецификация заданий для теоретического этапа профессионального экзамена:

Знания, умения в соответствии с требованиями к квалификации, на соответствие которым проводится оценка квалификации	Критерии оценки квалификации	Тип и № задания
1	2	3
З к В/01.6: Свойства химического и биохимического сырья	1 балл за каждый правильный ответ	Задания № 1, 5 на установление соответствия Задания № 2, 3, 4 с выбором ответа
З к В/01.6: Особенности работы с оборудованием, установленным на участках получения и смешения компонентов моющих и чистящих средств		Задания № 6, 7 с выбором ответа Задания № 8, 9 на установление соответствия
З к В/01.6: Технологии производства моющих и чистящих средств из возобновляемых источников сырья		Задание № 10 на установление последовательности Задания № 11, 12 с выбором ответа
З к В/01.6: Особенности организации биохимического производства моющих и чистящих средств		Задания № 13, 14, 15, 16, 17, 18, 19, 20, 21 с выбором ответа
З к В/01.6: Виды технологической документации на биохимическом		Задание № 22 на установление соответствия

производстве		
З к В/01.6: Маршрутная технологическая карта и инструкции по выполнению операций на всех линиях производства моющих и чистящих средств		Задание № 23 с выбором ответа Задание № 24 на установление соответствия
З к В/01.6: Технический английский язык в области биотехнологии		Задания № 25, 26 с выбором ответа
З к В/01.6, В/02.6: Требования охраны труда		Задания № 27, 28, 29 с выбором ответа
З к В/02.6: Сведения о свойствах моющих и чистящих средств, производимых биотехнологическим методом		Задание № 30 с выбором ответа
З к В/02.6: Нормативные документы, регламентирующие процедуры паспортизации готовой продукции		Задания № 31, 32, 33 с выбором ответа
З к В/02.6: Методики анализа качественных параметров моющих и чистящих средств, производимых биотехнологическим методом		Задание № 34, 36 с выбором ответа Задание № 35 на установление соответствия
З к В/02.6: Порядок отбраковки моющих и чистящих средств, производимых биотехнологическим методом		Задание № 37, 38 с выбором ответа
З к В/02.6: Методические рекомендации и руководства по ведению технической документации на биохимическом производстве		Задание № 39, 40 с выбором ответа

Общая информация по структуре заданий для теоретического этапа профессионального экзамена:

Количество заданий с выбором ответа: 32

Количество заданий с открытым ответом: -

Количество заданий на установление соответствия: 7

Количество заданий на установление последовательности: 1

Время выполнения теоретического задания: 60 мин.

6. Спецификация заданий для практического этапа профессионального экзамена

Трудовые функции, трудовые действия, умения в соответствии с требованиями к квалификации, на соответствие которым проводится оценка квалификации	Критерии оценки квалификации	Тип и № задания[1]

[1] Для проведения практического этапа профессионального экзамена используются два типа заданий: задание на выполнение трудовых функций, трудовых действий в реальных или модельных условиях; портфолио

1	2	3
ТД к В/01.6: Контроль процесса получения компонентов моющих и чистящих средств с использованием возобновляемого сырья **У к В/01.6:** Вести технологический процесс производства компонентов моющих и чистящих средств **У к В/01.6:** Вести технологический процесс смешения компонентов моющих и чистящих средств	Приведенный перечень оборудование соответствует эталонному ответу	Задание на выполнение трудовых функций, трудовых действий в модельных условиях Практическое задание № 1
ТД к В/02.6: Паспортизация готовых моющих и чистящих средств и внесение соответствующих параметров в базу данных	Указано название документа Структура документа выполнена в соответствии с ГОСТ	Задание на выполнение трудовых функций, трудовых действий в модельных условиях Практическое задание № 2

7. Материально-техническое обеспечение оценочных мероприятий:

а) материально-технические ресурсы для обеспечения теоретического этапа профессионального экзамена:

Помещение - соответствует санитарным нормам для помещений с компьютерным оборудованием.

Рабочие места оборудованы персональными компьютерами с программным обеспечением и техническими характеристиками не ниже:

Операционная система: windows 7 professional; Пакет приложений Microsoft Office 2010; С установленным браузером Google Chrome, «Internet Explorer 8.0»; Adobe Acrobat.

Персональные компьютеры имеют доступ к оргтехнике (принтер, мультимедиа-проектор с экраном) и информационно-телекоммуникационным сетям.

Рабочие места-стол, стул. Инвентарь – ручка, листы бумаги А4.

б) материально-технические ресурсы для обеспечения практического этапа профессионального экзамена:

Помещение - соответствует санитарным нормам для помещений с компьютерным оборудованием.

Рабочие места оборудованы персональными компьютерами с программным обеспечением и техническими характеристиками не ниже:

Операционная система: windows 7 professional; Пакет приложений Microsoft Office 2010; С установленным браузером Google Chrome, «Internet Explorer 8.0»; Adobe Acrobat.

База нормативно-технических документов.

Персональные компьютеры имеют доступ к оргтехнике (принтер, мультимедиа-проектор с экраном) и информационно-телекоммуникационным сетям.

Рабочие места-стол, стул. Инвентарь – ручка, листы бумаги А4, калькулятор

8. Кадровое обеспечение оценочных мероприятий:

Формируется комиссия в составе не менее 3-х экспертов. Член экспертной комиссии на момент проведения экзамена должен иметь подтверждение своей квалификации:

– Документ об образовании не ниже высшего по направлению подготовки по виду профессиональной деятельности

– Опыт работы по виду профессиональной деятельности не менее 5 лет

– Документ о дополнительном профессиональном образовании в области независимой оценки квалификации

– Решение Совета по профессиональным квалификациям химического и биотехнологического комплекса о подтверждении квалификации эксперта

Эксперт не должен иметь конфликта интереса в отношении конкретных соискателей.

9. Требования безопасности к проведению оценочных мероприятий

(при необходимости): проведение обязательного инструктажа на рабочем месте

10. ЗАДАНИЯ ДЛЯ ТЕОРЕТИЧЕСКОГО ЭТАПА ПРОФЕССИОНАЛЬНОГО ЭКЗАМЕНА

1. Установите соответствие между компонентом моющего биопрепарата и его назначением (в формате буква-цифра, один компонент соответствует одному назначению)

Компоненты	Назначение
A. Карбосиметилцеллюлоза	1. Смачивание волокон, вскрытие слоя грязи
B. Ферменты	2. Связывание ионов, обуславливающих жёсткость воды
C. Полифосфаты	3. Предотвращение повторного осаждения грязи
D. Поверхностно-активные вещества	4. Удаление пятен белкового происхождения
	5. Отбеливание

2. Выберите все правильные ответы:

Какие вещества являются специальными добавками при производстве моющих и чистящих средств биотехнологическим методом

1. Отбеливатели.
2. Ферменты.
3. Пеногасители.
4. Сульфат натрия.
5. Поверхностно-активные вещества.

3. Выберите один правильный ответ:

Какие вещества в производстве моющих и чистящих средств биотехнологическим методом являются антисорбентами?

1. Водорастворимые эфиры целлюлозы.
2. Комплексообразователи.
3. Липиды.
4. Протеазы.
5. Метил 2 изопропил.

4. Выберите все правильные ответы:

Какие методы применяются для определения критической концентрации мицелообразования в растворах поверхностно-активных веществ?

1. Расчёт поверхностного растяжения растворов ПАВ на основе изотермповерхностного натяжения.
2. Потенциометрическое титрование растворов ПАВ.
3. Температурный метод по точки Крафта.
4. Газожидкостная хроматография.
5. Фотоколориметрия.

5. Установите соответствие между компонентом моющего биопрепарата и его назначение (в формате буква-цифра, один компонент соответствует одному назначению)

Компоненты	Назначение
A. Перборат натрия	1. Дезинфекция
B. Антимикробные средства	2. Щелочной буфер
C. Мыло	3. Отбеливание
D. Карбонат натрия	4. Регулирование пенообразования
	5. Удаление пятен белкового происхождения

6. Выберите все правильные ответы:

Какие виды ферментаторов применяются при производстве биопрепаратов для получения моющих и чистящих средств?

1. Ферментатор с механическим перемещением барботажного типа.
2. Ферментатор с пневматическим перемешиванием и внутренним циркуляционным контуром.
3. Ферментатор цилиндрический эрлифтный.
4. Центробежный ферментатор.
5. Ферментатор с регулируемыми механическими характеристиками.

7. Выберите один правильный ответ:

Какой аппарат предназначен для получения однородных, мелко измельчённых до микронного уровня смесей и сузпензий, а также эмульсий высокой дисперсности

1. Гомогенизатор.
2. Диссольвер.
3. Абсорбер.
4. Биореактор.
5. Сульфуратор.

8. Установите соответствие между обозначением и элементами технической схемы непрерывной нейтрализации алкилсульфатов (данные внесите в таблицу в формате буква - цифра)

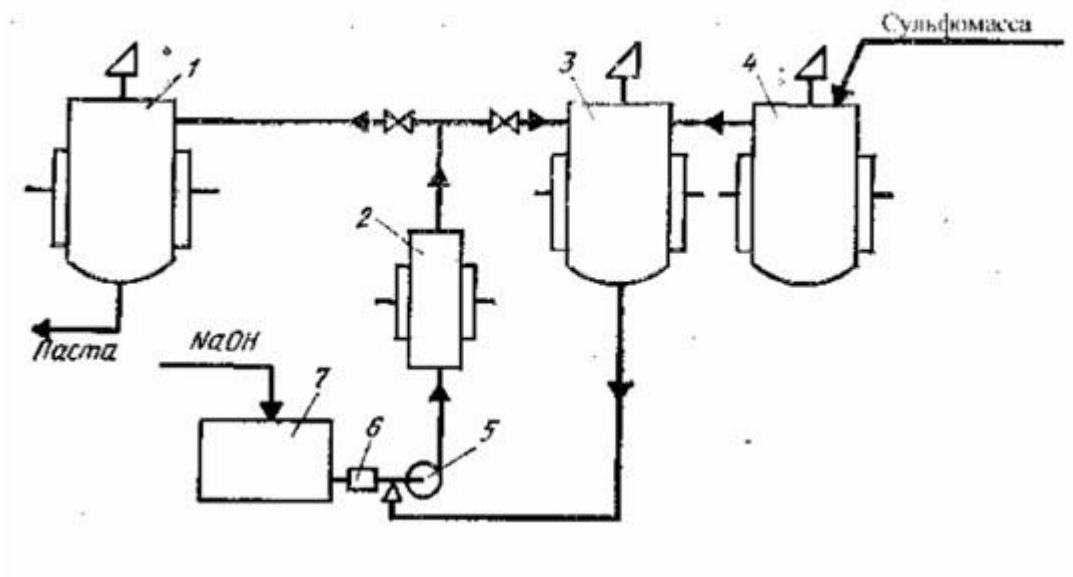

A. Нанос смешения	
B. Дозреватель пасты	
C. Дозатор	
D. Ёмкость раствора гидроксида натрия	
E. Нейтрализатор	
F. Холодильник	
G. Дозреватель алкоксисульфокислот	

9. Установите соответствие между обозначением и элементами технологической схемы производства жидких моющих средств (данные внесите в таблицу в формате буква - цифра)

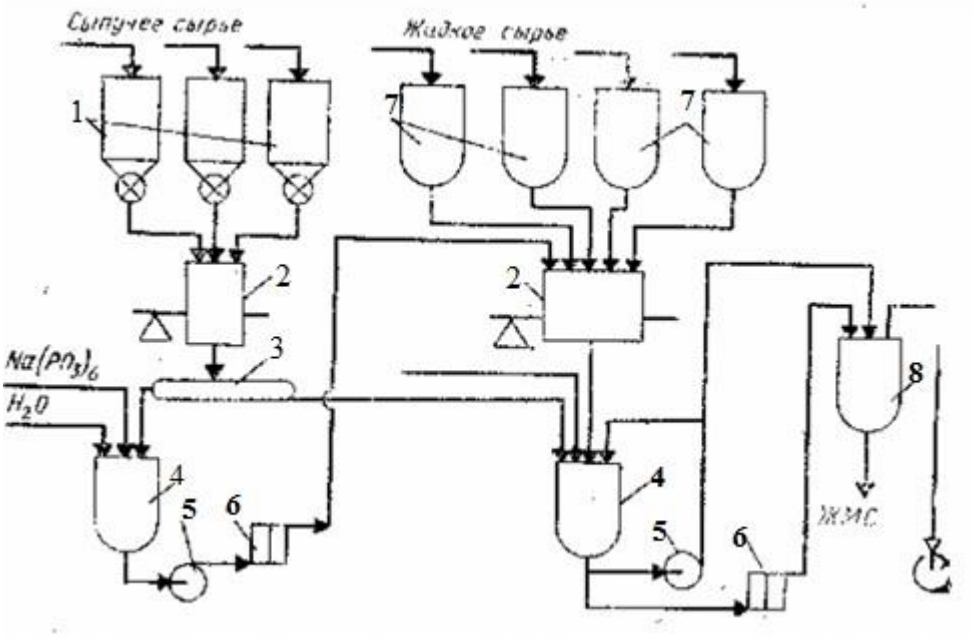

A. Весовые дозаторS	
B. Фильтры	
C. Насосы	
D. Реакторы	
E. Расходные ёмкости жидкого сырья	
F. Бункеры сыпучего сырья	
G. Сборник жидкого моющего средства	
H. Транспортёр	

<u>10. Установите последовательность</u> стадий и операций технологического процесса производства моющих и чистящих средств биотехнологическим.

A. подготовка и стерилизация оборудования;
B. подготовка и стерилизация субстрата;
C. подготовка биообъекта;
D. культивирование биообъекта;
E. подготовка и стерилизация газового потока.

<u>11. Выберите один правильный ответ:</u>

Какие цели выполняет процесс активирования нерастворимого носителя в случае иммобилизации фермента?

1. усиление включения фермента в гель;
2. повышение сорбции фермента;
3. повышение активности фермента;
4. разрушение ионных связей;
5. образование ковалентной связи.

<u>12. Выберите один правильный ответ:</u>

На каких стадиях процесса происходит выделение и очистка продуктов биосинтеза и органического синтеза?

1. На всех стадиях.
2. На промежуточной стадии смешения.
3. На конечных стадиях.
4. На первых стадиях.
5. Вне зависимости от последовательности стадий.

13. Выберите все правильные ответы:

Укажите проблемы организации процессов биохимических производств

1. аэрация;
2. пеногашение;
3. разделение культуральной жидкости и биомассы;
4. газоснабжение;
5. очистка целевого продукта.

14. Выберите один правильный ответ:

В течении какого времени необходимо проводить тепловую обработку продукта при 60°С с целью уничтожения болезнетворных микроорганизмов, в частности неспорообразующих патогенных бактерий, или снижения общего их количества?

1. 20 мин.
2. 30 мин.
3. 40 мин.
4. 50 мин.
5. 60 мин.

15. Выберите один правильный ответ:

Какой метод позволяет извлекать вещества из раствора или сухой смеси с помощью подходящего растворителя?

1. биокатализ;
2. экстракция;
3. ферментация;
4. биоконверсия;
5. интродукция.

16. Выберите один правильный ответ:

Какой комплекс технологических и гигиенических мероприятий, обеспечивает защиту продукта от попадания в него микроорганизмов на всех этапах технологического процесса.

1. асептические условия;
2. молекулярная селекция;
3. интродукция;
4. биотрансформация;
5. биодесульфуризация.

17. Выберите все правильные ответы:

Какую информацию должна включать документация о методах испытаний, используемых для оценки приспособленности к стерилизации компонентов или отдельных блоков оборудования?

1. метод испытания;
2. индикатор;
3. аналитическая процедура;
4. результаты испытаний;
5. условия проведения испытаний.

18. Выберите все правильные ответы:

Выберите условия, влияющие на выбор метода выявления и/или определения (показателей эффективности приспособленности к стерилизации)?

1. максимально требуемый объем пробы;
2. необходимые асептические условия, позволяющие избежать вторичного инфицирования, способного повысить вероятность получения ложноположительных результатов;

3. питательные среды, необходимые для эксперимента;
4. время инкубирования проб;
5. состав пробы.

19. Выберите все правильные ответы:
Какие параметры характеризуют общие черты организации производства?
1. план деятельности;
2. финансирование процесса производства;
3. обеспечение поставок;
4. обслуживание оборудования;
5. удовлетворение потребителя.

20. Выберите все правильные ответы:
Укажите производственную структура цеха в зависимости от специализации?
1. предметная;
2. технологическая;
3. поточная;
4. параллельная;
5. вспомогательная.

21. Выберите все правильные ответы:
Укажите стадии биотехнологического процесса
1. Ферментация.
2. Биотрансформация.
3. Биокатализ.
4. Биосушка.
5. Биокристализация.

22. Установите соответствие между видом технологической документации и его содержанием (в формате буква-цифра, одному документу соответствует одно содержание)

Документ	Содержание
A. Руководство по эксплуатации	1. Документация содержит данные об основных параметрах и характеристиках продукции, гарантии производителя и требования условий сертификации и утилизации
B. Технико-экономические обоснования (ТЭО)	2. Документ устанавливает технические требования к конкретному изделию, материалу, веществу или их группе
C. Технические условия	3. Документ содержит информацию о принципах работы, конструкции и свойствах изделия
D. Паспорт на продукцию	

23. Выберите все правильные ответы:
Какие разделы включаются в технологическую карту производства моющих и чистящих средств?
1. операции и процедуры производства моющих и чистящих средств;
2. последовательность проведения операций и процедур;
3. фамилии лиц, ответственных за проведение технологических операций и процедур;
4. периодичность и регламентируемая регулярность операций и процедур;
5. продолжительность выполнения этапа операции.

24. Установите соответствие между документом и его назначением в формате буква-цифра (каждая буква и цифра могут быть использованы один раз)

Документ	Назначение
A. маршрутный лист	1. для выдачи и сдачи всех материалов с центрального склада
B. технологический паспорт	2. для указания состава и последовательности операций по маршруту изготовления изделий
C. сопроводительный талон	3. для указания состава и последовательности выполняемых операций по маршруту изготовления изделий
D. маршрутный талон	4. для указания последовательности и содержания операций, выполняемых при изготовлении изделия, включая операционный и приемочный контроль
E. сопроводительный лист	-

25. Выберите один правильный ответ:

Как называется питательный материал в твердой или жидкой форме, который используют для выращивания клеток микроорганизмов, растений и животных in vitro?

1. cultivation;
2. cell culture fluid;
3. enrichment culture;
4. open continuous culture;
5. culture medium.

26. Выберите один правильный ответ:

Как называется процесс при которой жидкость на 1-2 секунды нагревают до температуры от 135°C до 150°C и сразу же охлаждают до температуры от 4°C до 5°C. При этом уничтожается большинство патогенов?

1. evaporation;
2. ultra-high temperature processing;
3. continuous sterilization system;
4. fermentation;
5. surface culturing.

27. Выберите все правильные ответы:

Какие виды инструктажей по охране труда должны проводиться в организации?

1. вводный инструктаж по охране труда;
2. первичный инструктаж на рабочем месте;
3. квартальный инструктаж;
4. внеплановый инструктаж;
5. ежегодный инструктаж.

28. Выберите один правильный ответ:

Какая периодичность прохождения проверки знаний требований охраны труда для руководителей и специалистов организации?

1. Не реже одного раза в пять лет.
2. При поступлении на работу, далее – ежегодно.
3. Не реже одного раза в три года.
4. Сроки устанавливаются по решению работодателя с учетом мнения первичной профсоюзной организации.
5. Сроки устанавливаются по решению общего собрания (конференцией) трудового коллектива.

29. Выберите один правильный ответ:

Что следует понимать под понятием "использование химических веществ на производстве" в соответствии с Конвенцией № 170?

1. Производство и обращение с химическими веществами.
2. Эксплуатацию, ремонт и очистку химического оборудования и контейнеров.
3. Хранение химических веществ.
4. Транспортировка химических веществ.
5. Удаление, обработку отходов химических веществ, а также выброс химических веществ в результате производственной деятельности.

30. Выберите все правильные ответы:

Укажите физико-химические показатели моющего средства

1. Водородный показатель водного раствора (pH).
2. Массовая доля алкил сульфатов.
3. Содержание оптического отбеливателя.
4. Стойкость к кристаллизации.
5. Вязкость.

31. Выберите все правильные ответы:

Какая информация входит в раздел паспорта безопасности «Идентификация опасности»?

1. Элементы маркировки.
2. Сведения о классификации опасности химической продукции.
3. Рекомендации и ограничения по применению химической продукции.
4. Рекомендуемые средства тушения пожаров.
5. Информация о мерах по оказанию первой помощи пострадавшим.

32. Выберите все правильные ответы:

Какие сведения входит в раздел паспорта безопасности «Информация о национальном и международном законодательстве»?

1. Сведения о законодательстве, регламентирующем обращение химической продукции.
2. Сведения о документации, регламентирующей требования по защите человека и окружающей среды.
3. Сведения о международной предупредительной маркировке.
4. Рекомендациями ООН и/или транспортное наименование.
5. Рекомендации по безопасной перевозке (в том числе внутри предприятия) в соответствии с действующими правилами.

33. Выберите все правильные ответы:

Какие данные входит в раздел паспорта безопасности «Состав (информация о компонентах)»

1. примеси и функциональные добавки, присутствующие в данной продукции и влияющие на ее опасность;
2. номер вещества в реестре CAS (Chemical Abstracts Service), США
3. общепринятые синонимы;
4. химическое наименование в соответствии с требованиями Международного союза теоретической и прикладной химии IUPAC (International Union of Pure and Applied Chemistry), химическая формула;
5. перечень несовместимых при хранении веществ и материалов.

34. Выберите один правильный ответ:

Укажите метод, который применяется для определения количеств ионов натрия и калия при анализе химического и биохимического сырья

1. Электрофорез.
2. Фотоэлектроколориметрический.
3. Спектрофотометрический.
4. Потенциометрический.
5. Хроматография.

35. Установите соответствия между сущностью метода анализа характеристик биохимического сырья и используемыми приборами в формате буква-цифра (каждая буква и цифра могут быть использованы один раз)

Метод	Приборы
A. Измерение разности потенциалов между парой подходящих электродов, погруженных в анализируемый раствор	1. Фотоэлектроколориметр
B. Разделение смесей на составные части с помощью адсорбентов (твердых, жидких, газов, гелей)	2. Спектрофотометр
C. Сравнение интенсивности окраски исследуемого раствора с окраской раствора, концентрация которого известна (стандартного раствора)	3. Хроматограф
D. Определение количества вещества в растворе или твердой среде по измерению светопоглощения волн строго определенной длины	-

36. Выберите все правильные ответы:

Укажите достоинства иммуннохимического биохимического метода анализа

1. Чувствительность определения.
2. Специфичность определения.
3. Объем анализируемой пробы.
4. Стоимость оборудования.
5. Наличие иммуноферментных тест систем.

37. Выберите все правильные ответы:

Выберите показатели характеризующие качество моющих и чистящих средств, производимых биотехнологическим методом

1. Массовая доля анионных поверхностно-активных веществ.
2. Смываемость.
3. Показатель активности водородных ионов.
4. Массовая доля щелочных компонентов.
5. Массовая доля липидов.

38. Выберите все правильные ответы:

Какие компоненты белковозагрязняющей смеси используются при контроле качественных характеристик моющих и чистящих средств, производимых биотехнологическим методом на основании ГОСТ 22567.15-95

1. Сажа.
2. Сентинол ДС-10.
3. Гематоген.
4. Подсолнечное масло.
5. Казеин.

39. Выберите все правильные ответы:

Какие разделы содержит техническое задание?

1. состав технических средств с указанием их наименований и шифров;
2. основание и назначение для разработки;
3. технико-экономические показатели;

4. стадии и этапы разработки;
5. порядок контроля и приемки.

<u>40. Выберите один правильный ответ:</u>

Каким документом регламентируются правила оформления документации, включающей все процессы технологического производства?

1. ЕСКД (единая система конструкторской документации).
2. ЕСТД (единая система технической документации).
3. ЕГСД (единая государственная система делопроизводства).
4. ЕКС (единый квалификационный справочник).
5. ЕСТД (единая система технологической документации).

11. Критерии оценки (ключи к заданиям), правила обработки теоретического этапа профессионального экзамена и принятия решения о допуске к практическому этапу профессионального экзамена

Правила обработки результатов и принятия решения о допуске (отказе в допуске) к практическому этапу экзамена: каждое задание оценивается в 1 балл. Минимальное количество баллов для допуска к практическому этапу: **28 баллов.**

12. ЗАДАНИЯ ДЛЯ ПРАКТИЧЕСКОГО ЭТАПА ПРОФЕССИОНАЛЬНОГО ЭКЗАМЕНА

ЗАДАНИЕ № 1

Трудовая функция, трудовые действия, умения:
ТД к В/01.6: Контроль процесса получения компонентов моющих и чистящих средств с использованием возобновляемого сырья
У к В/01.6: Вести технологический процесс производства компонентов моющих и чистящих средств
У к В/01.6: Вести технологический процесс смешения компонентов моющих и чистящих средств

Задание:
При переезде архива предприятия в новое здание документы на оборудование были разложены вне зависимости от вида производства моющих и чистящих средств биотехнологическим методом.
Рассмотрите перечень оборудования и разделите на две части:
Первая - для производства жидких средств
Вторая – для производства порошкообразных средств
Запишите результат.

Перечень оборудования:
1. Дезинтегратор
2. Смеситель
3. Насос
4. Смеситель-гранулятор
5. Станция для ввода жидких компонентов
6. Бункер
7. Вибросито
8. Питатель подающий
9. Дозатор
10. Резервуар технологический
11. Бункер с вибратором и заслонкой для готовой продукции
12. Возвратный питатель
13. Фильтр
14. Трубопровод

Условия выполнения задания:
Место проведения экзамена – аудитория.
Максимальное время выполнения задания: 60 мин.

ЗАДАНИЕ № 2

Трудовая функция, трудовые действия, умения:
ТД к В/02.6: Паспортизация готовых моющих и чистящих средств и внесение соответствующих параметров в базу данных

Задание:
Предприятие приступило к выпуску нового вида продукции - чистящего средства, получаемого биотехнологическим методом «Лоуренинзим»
Составьте структуру документа, предназначенного для обеспечения потребителя достоверной информацией о безопасности промышленного применения, хранения, транспортирования и утилизации «Лоуренинзим». Запишите результат.

Условия выполнения задания:
Место проведения экзамена – аудитория.
Максимальное время выполнения задания: 60 мин.

б) задание для оформления и защиты портфолио:

Этап профессионального экзамена в форме защиты портфолио не предусмотрен.

13. Правила обработки результатов профессионального экзамена и принятие решения о соответствии квалификации соискателя требованиям квалификации:

«Технолог по производству моющих и чистящих средств биотехнологическим методом» (6 уровень квалификации)

Положительное решение о соответствии квалификации соискателя требованиям к квалификации «Технолог по производству моющих и чистящих средств биотехнологическим методом» (6 уровень квалификации) принимается при выполнении теоретической части (минимум 28 вопросов) и выполнения практических заданий в соответствии с критериями.

14. Перечень нормативных правовых и иных документов, использованных при подготовке комплекта оценочных средств

1. Федеральный закон № 238 «О независимой оценке квалификации»;
2. Постановление Правительства Российской Федерации № 1204 от 16 ноября 2016 г. «Об утверждении Правил проведения центром оценки квалификаций независимой оценки квалификации в форме профессионального экзамена»;
3. Приказ Минтруда России № 759н от 19 декабря 2016 г. «Об утверждении требований к центрам оценки квалификаций и Порядка отбора организаций для наделения их полномочиями по проведению независимой оценки квалификации и прекращения этих полномочий»;
4. Приказ Минтруда России № 726н от 12 декабря 2016 г. «Об утверждении Положения о разработке наименований квалификаций и требований к квалификации, на соответствие которым проводится независимая оценка квалификации»;
5. Приказ Минтруда России № 601н от 1 ноября 2016 г. «Об утверждении Положения о разработке оценочных средств для проведения независимой оценки квалификации».